BOCCHI

1138

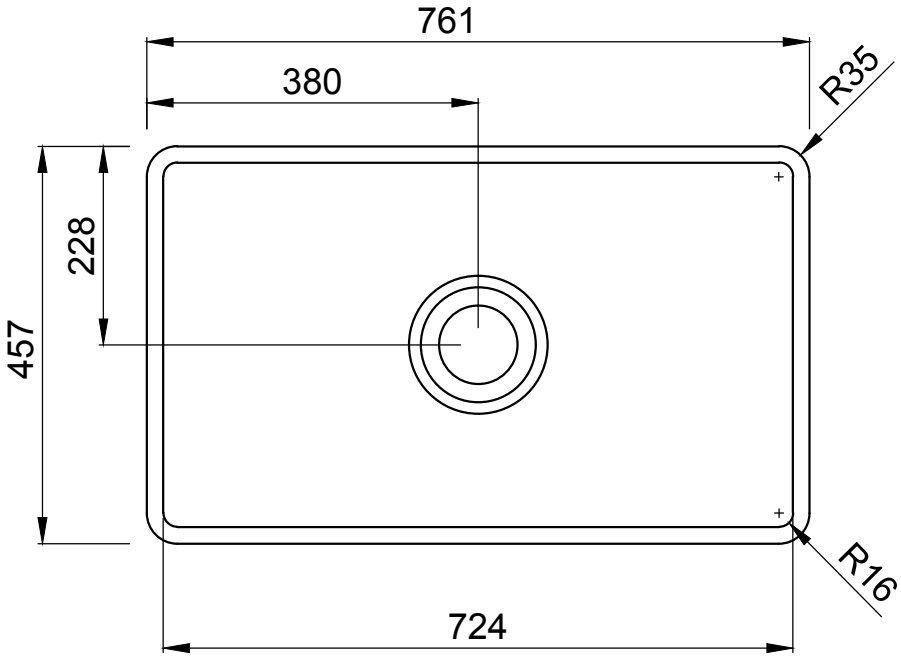
761
380
R35
228
457
R16
724

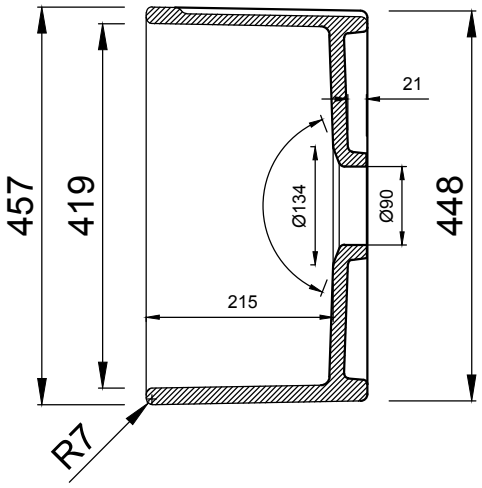
21
457
419
Ø134
Ø90
448
215
R7

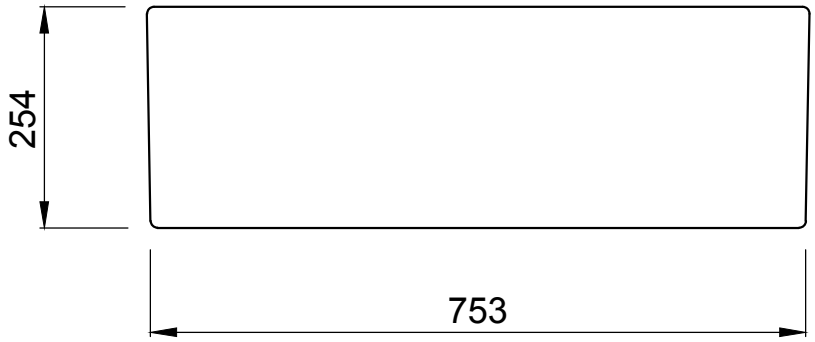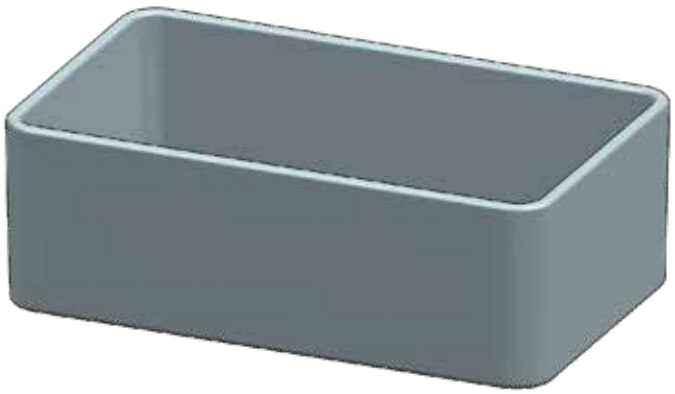
254
753