BOCCHI
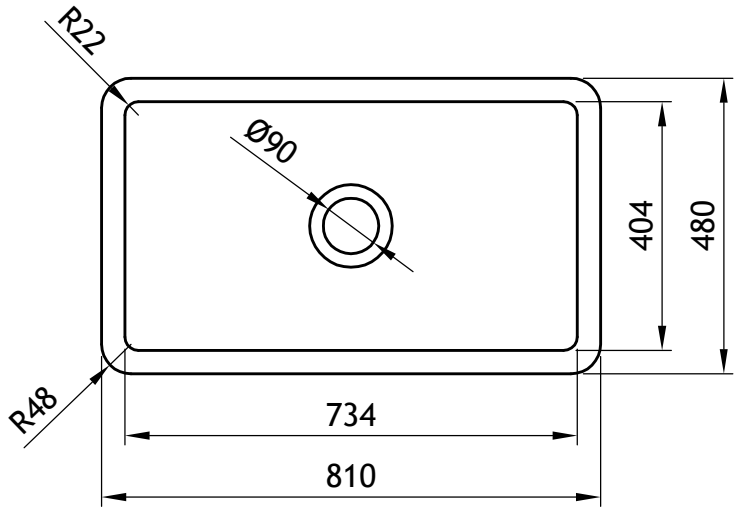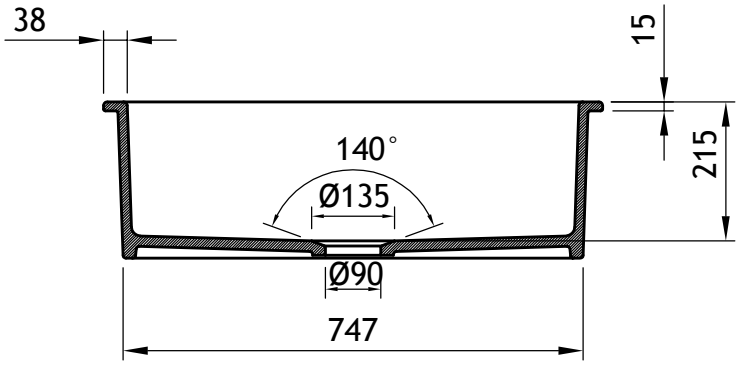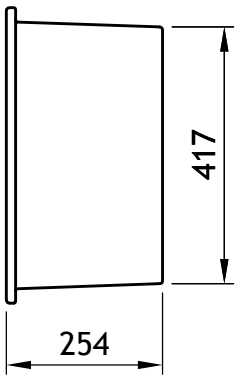
1362